CM-5 (250-1043) Controls Faxback Doc. # 4395

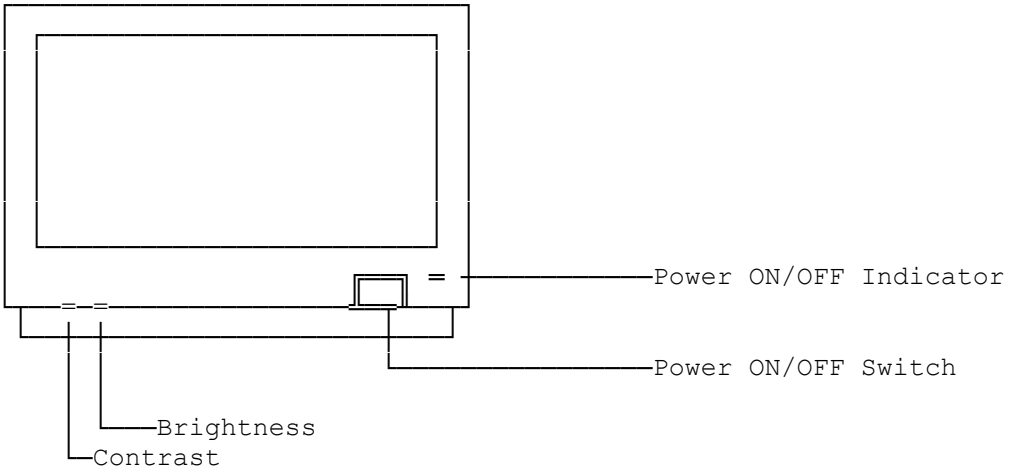

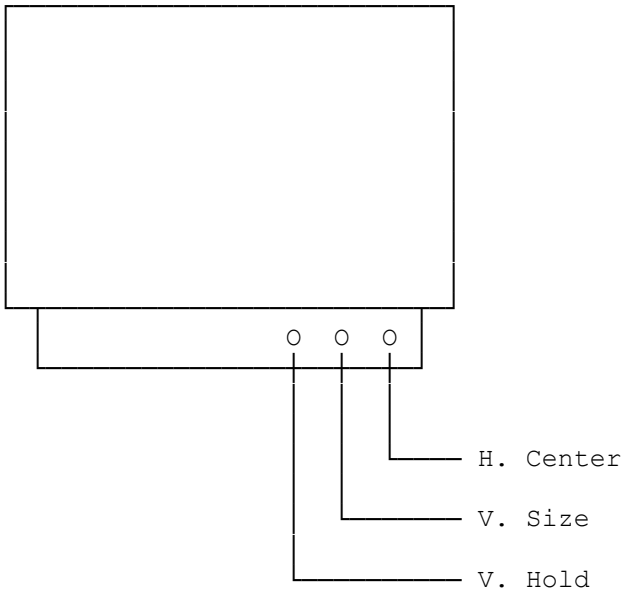

(css 07/27/93)